stelton

To Go Click

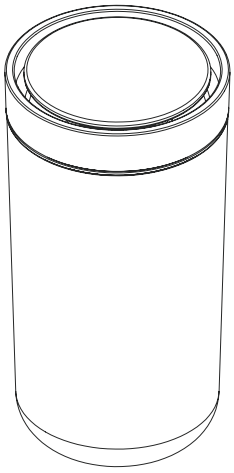

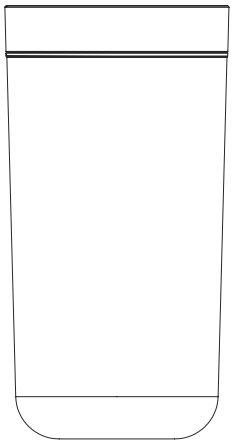

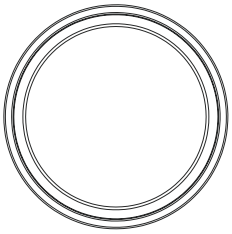

Click to open/close

Drink 360°

PL: Instrukcja obsługi

Uwaga

Stelton To Go Click jest najlepszym w swojej klasie kubkiem na gorące lub zimne napoje. Jego funkcjonalność polega na tym, że pokrywka jest zarazem przyciskiem, który otwiera się i zamyka za pomocą jednego kliknięcia, a napić możesz się z każdego miejsca na obwodzie pokrywki. Aby kubek służył Ci jak najdłużej, przestrzegaj następujących wskazówek dotyczących pielęgnacji:

Stosuj go wyłącznie do napojów o temperaturze do 80 stopni Celsjusza. Uważaj – pamiętaj, że Twój napój może być gorący. Zanim skosztujesz swojego napoju, zawsze upewnij się, że pokrywa jest właściwie zabezpieczona i mocno przykręcona.

Para wodna unosząca się z gorącego napoju, wytwarza ciśnienie wewnątrz szczelnie zamkniętego kubka, które może spowodować, że Twój napój wycieknie z kubka wraz z parą wodną z pokrywy. To normalne zjawisko.

Pokrywa, która została dostarczona z produktem, jest zaprojektowana tak, aby pasowała do Twojego nowego kubka Stelton. Nie jest przeznaczona do stosowania w innych produktach.

Kiedy przykręcasz i zabezpieczasz pokrywę, upewnij się, że została wciśnięta-otwarta. Jeśli spróbujesz przykręcić pokrywę, kiedy jest zamknięta, ciśnienie wewnątrz kubka wzrośnie, a napój może się gwałtownie rozlać. **Dlatego BARDZO ważne jest, aby podczas zabezpieczania i przykręcania pokrywy najpierw ją otworzyć, żeby rozluźnić wysokie ciśnienie wewnątrz kubka.**

- Myj ręczne – zawsze umyj przed pierwszym użyciem.
- Nie stosuj środków czyszczących zawierających wybielacz lub chlor.
- Nie wkładaj kubka ani żadnej z jego części do mikrofalówki ani do zamrażarki.
- Nie przepełniaj kubka – gorący napój może Cię poparzyć.
- Nie potrząsaj kubkiem zbyt gwałtownie, napój może się rozlać.
- Przechowuj w miejscu niedostępnym dla dzieci, szczególnie w czasie napełniania kubka gorącym napojem.
- Nie wlewaj do kubka napojów gazowanych ani soków owocowych.
- Ten produkt nie gwarantuje ochrony przed rozlewaniem lub wyciekaniem napojów, dlatego drobne przeciekanie nie świadczy o jego wadliwości.

Problem	Rozwiązanie
Nie widzę, czy kubek jest otwarty czy zamknięty?	Kiedy „klikalna" część pokrywki znajduje się na tym samym poziomie co pokrywa podstawowa, masz pewność, że jest zamknięta. Naciśnij/kliknij pokrywkę w dół jeden raz, aby ją otworzyć.
Pokrywa nie klika?	Postępuj zgodnie z instrukcjami demontażu i wyczyść pokrywkę. Śledź instrukcje montażu, aby ponownie ją złożyć.
Kubek lub pokrywka jest zamrożona?	Jeśli zimą zapomnisz o kubku i zostawisz go w samochodzie, kubek może zamarznąć. Wystarczy, że ostrożnie opłuczesz go pod ciepłą wodą.
Zamrożony napój utknął w kubku?	Wstaw kubek na chwilę pod ciepłą wodę, aż napój wypłynie sam. Nie używaj siły.
Napój nie wypływa z kubka?	Postępuj zgodnie z instrukcjami demontażu i wyczyść je. Śledź instrukcje montażu, aby ponownie go złożyć.
Wewnątrz wieczka znajduje się brud lub osad kawowy?	Postępuj zgodnie z instrukcjami demontażu i wyczyść go. Śledź instrukcje montażu, aby ponownie je złożyć.
Nadciśnienie w kubku po napełnieniu?	Upewnij się, że pokrywa jest w pozycji otwartej, kiedy przykręcasz ją do kubka wypełnionego gorącym napojem. To pozwoli parze wydostać się z kubka.
Kubek przecieka?	Sprawdź, czy gumowe uszczelki (5 i 7) są w prawidłowej pozycji (zobacz rysunek).
„Klikalna" część pokrywki (1) jest luźna?	Sprawdź, czy „klikalna" część pokrywki (1) jest przykręcona mocno, obracając ją kierunku zgodnym z ruchem wskazówek zegara.

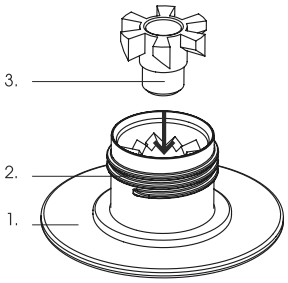

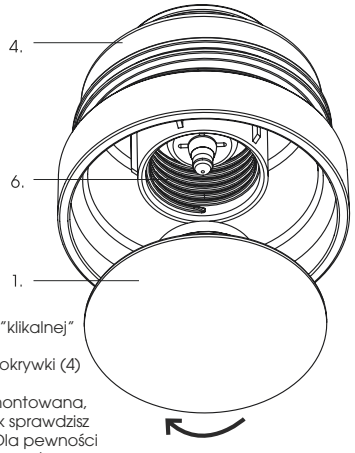

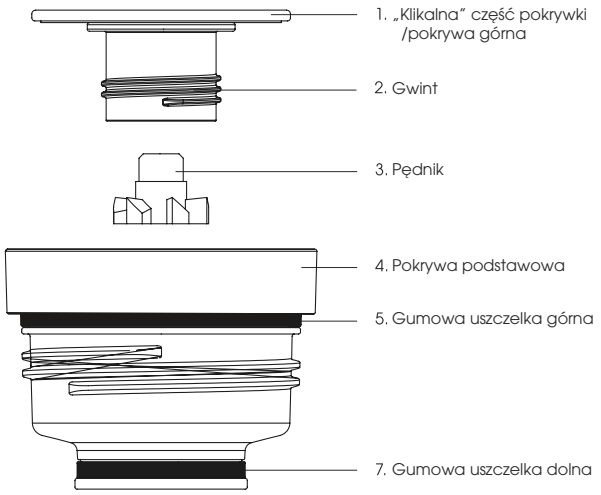

Jak złożyć pokrywę?

a. Umieść pędnik (3) na dole pokrywy górnej/"klikalnej" części pokrywy (1).
b. Przykręć pokrywę górną (1) do podstawy pokrywki (4) przy użyciu gwintów (2 i 6)
c. Upewnij się, że pokrywa jest prawidłowo zmontowana, klikając na górną pokrywę (1) kilka razy. Tak sprawdzisz funkcję otwierania i zamykania pokrywy. Dla pewności napełnij kubek chłodną wodą i sprawdź, czy pokrywa działa poprawnie.

Jak zdemontować pokrywę

Aby zdemontować pokrywę przed, np. czyszczeniem:

a. Chwyć mocno pokrywę podstawową (4) i przykręcić pokrywę górną (1) przekręcając ją w kierunku przeciwnym do ruchu wskazówek zegara.

stelton

Stelton A/S · Copenhagen · Denmark · www.stelton.com